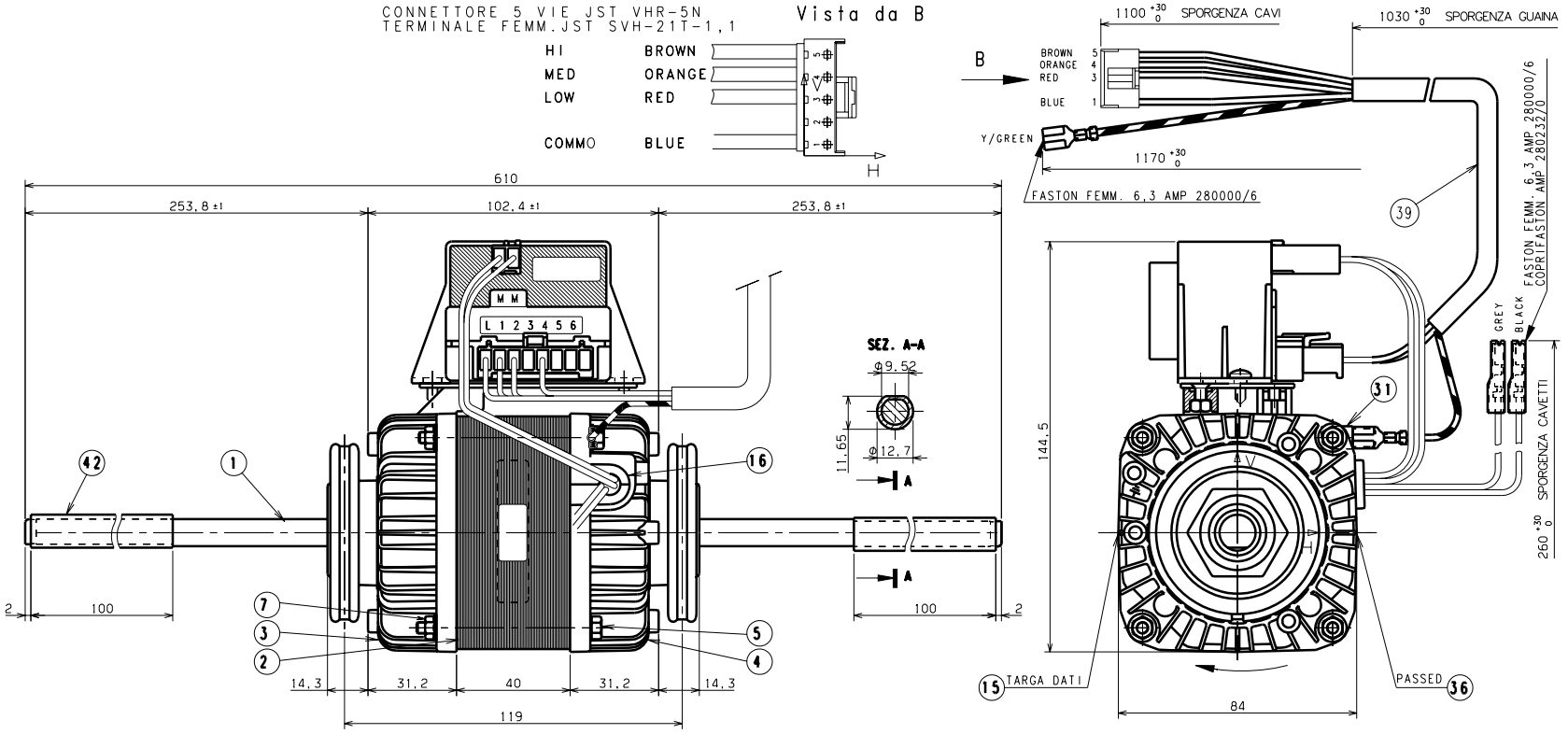

CODICE AUTOTRASFORMATORE 3042037

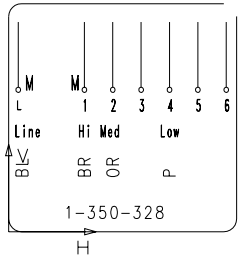

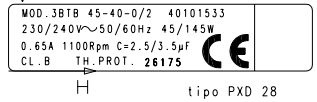

tipo PXD 28

GIOCO ASSIALE 0,5 - 2,5mm

BRONZINE IN BRONZO
COPERCHI SEMISFINESTRATI

TARGHETTATURA NORM. EL.UN0054
NOTE DI MONTAGGIO NORM. EL.UN0002
CONTROLLO MECCANICO NORM. EL.CM001
CONTROLLO ELETTRICO CON PRESCRIZIONE N° M.2025/5

Ed.	Data	Descrizione	Firma esecutore	Visto
F	12-06-00	INVERTITE POSIZIONI TARGHETTE DATI E PASSED VARIATO FISS. AUTOTRASF.	Mariani	
E	19-05-00	INVERTITE POSIZIONI COPERCHI E INSERITI COPERCHI SEMISFINESTRATI MOD. 075/00 A.T.	Mariani	
I	12-09-01	Sostituito dadi (cod.1-075-001 pz.4) per chiusura motore, con dadi flangiati (cod. 1-008-026 pz.4). [redacted]	M.Apruzzese	
H	15-01-01	INSERITI NUOVI DATI TARGA 60Hz R.d.M. 104/00 U.C.	Apruzzese M.	
G	14-09-00	VARIATI AUTOTRASFORMATORE E CONNESSIONI 0136/00 A.T.	Mariani	

MODIFICHE

Tolleranze secondo DIN/ISO 150 2768 - mk per quote senza indicazione di tolleranza

Trattamento
Materiale

A2

ELDA VIBRACO-MILANO

Firma Mariani
Data 19-01-00
Visto
Scala

Motore Monofase
230/240V 50/60Hz
3 BTB 45-40-0/2

Peso kg
N°Dis.
Edizione A B C D E F G H I

4-010-1533

© SI RISERVA A TERMINE DI LEGGE LA PROPRIETA' DEL PRESENTE DISEGNO CON DIVIETO DI RIPRODURLO O COMUNICARLO A TERZI SENZA AUTORIZZAZIONE