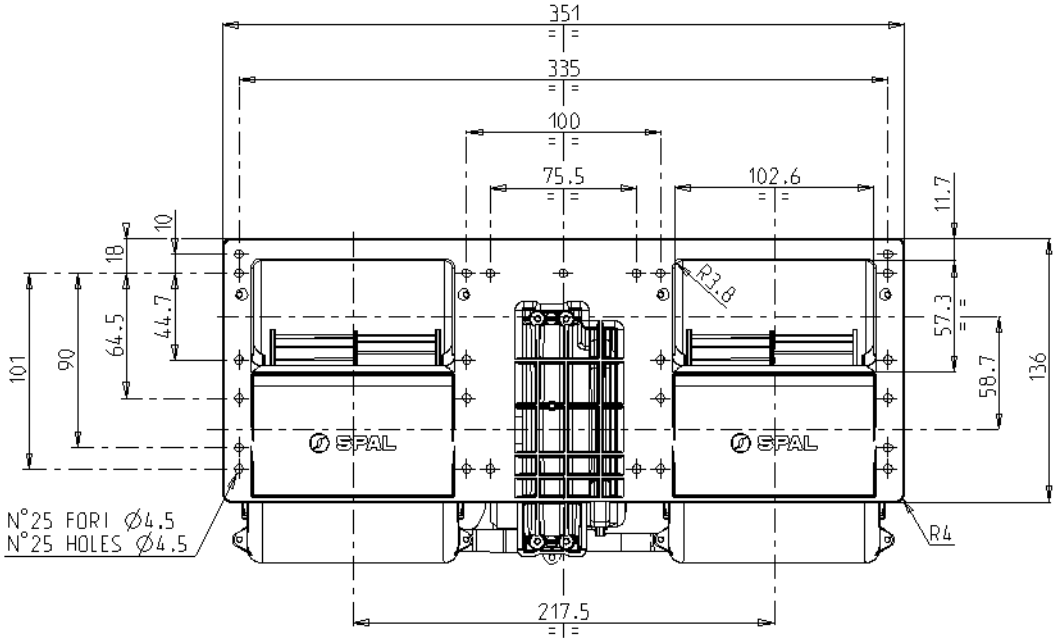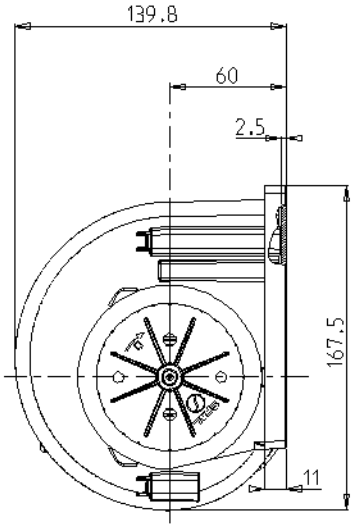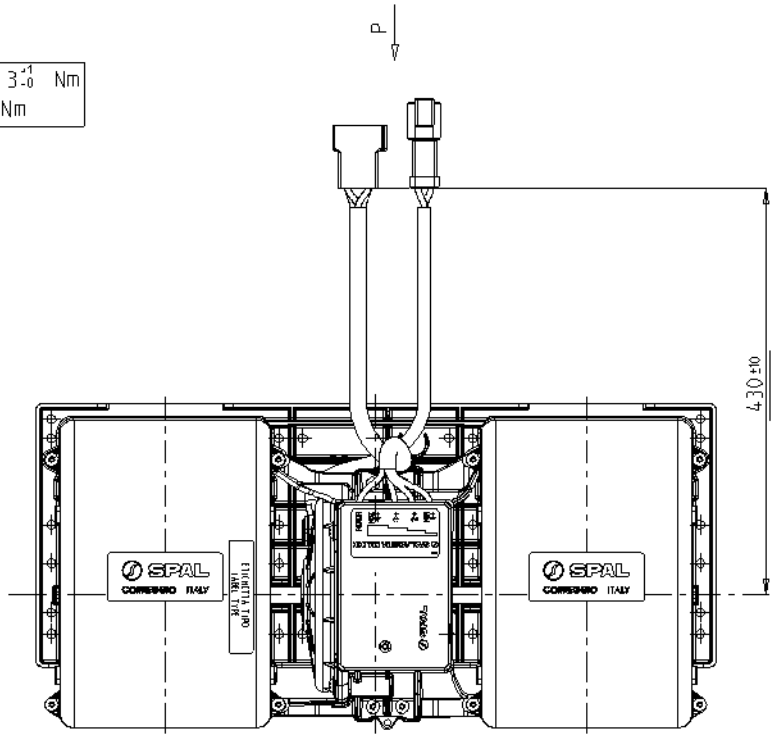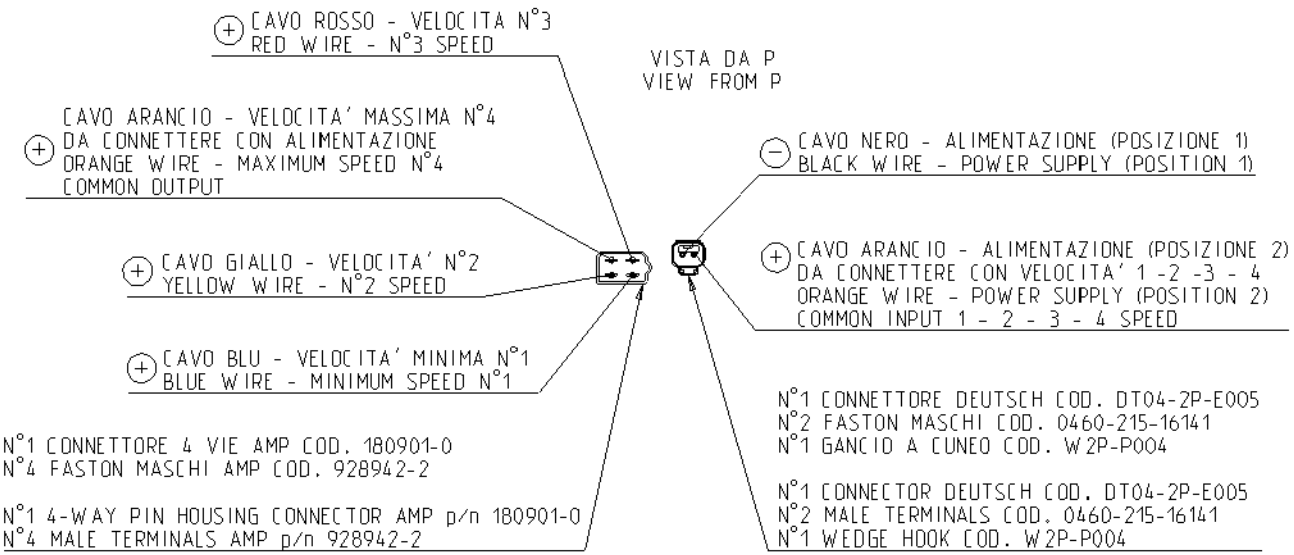Per il fissaggio usare viti M4 coppia di serraggio 3 $^{+1}_{-0}$ Nm
Use M4 screws for fixing - tightening torque 3 $^{+1}_{-0}$ Nm